www.losyco.com

LOXrail® 40 Montagelehre 40 einspurig

Artikelnr.: 480295 Zeichnungsnr.: 16002-0493

LOXrail® 40 Montagelehre 40 einspurig

- Montagelehre für die Ausrichtung und Höhenjustage einzelner Schienen sowie größter Spurweiten
- Die Montagelehre wird im Schienenverlauf ca. alle 1,4 m gesetzt

- **Eigengewicht:** 1,001 kg

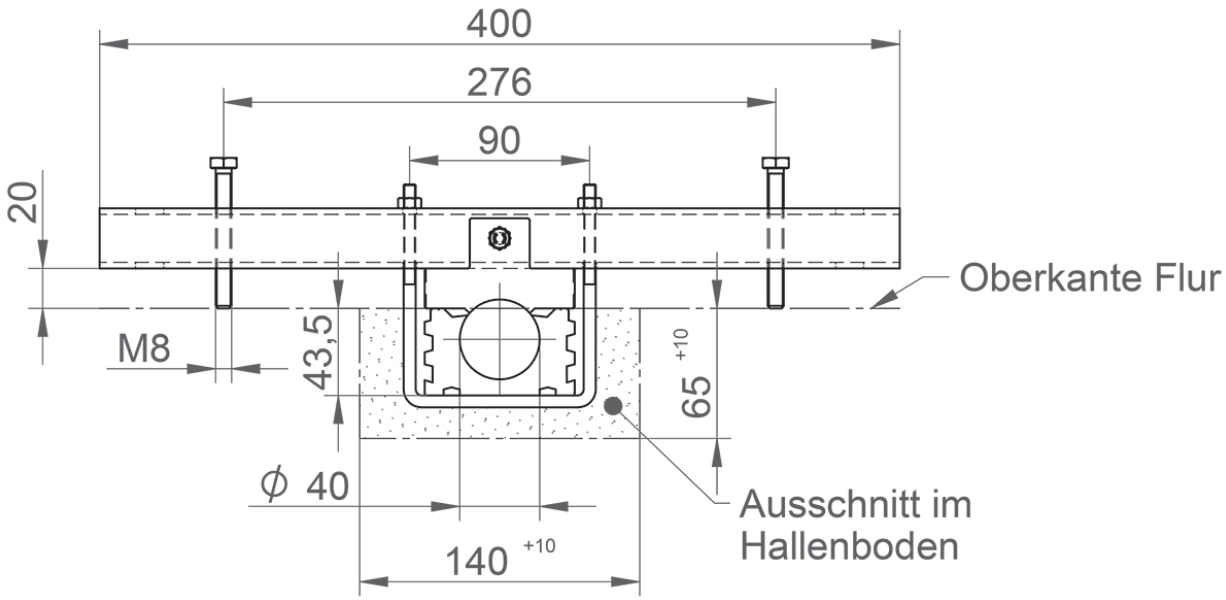

Technische Änderungen und Irrtürmer vorbehalten. Maßgeblich sind die jeweils aktuellen Artikelzeichnungen.